平成２３年度千葉県高等学校バレーボール一年生大会
女子

優　勝

船橋市立船橋高等学校

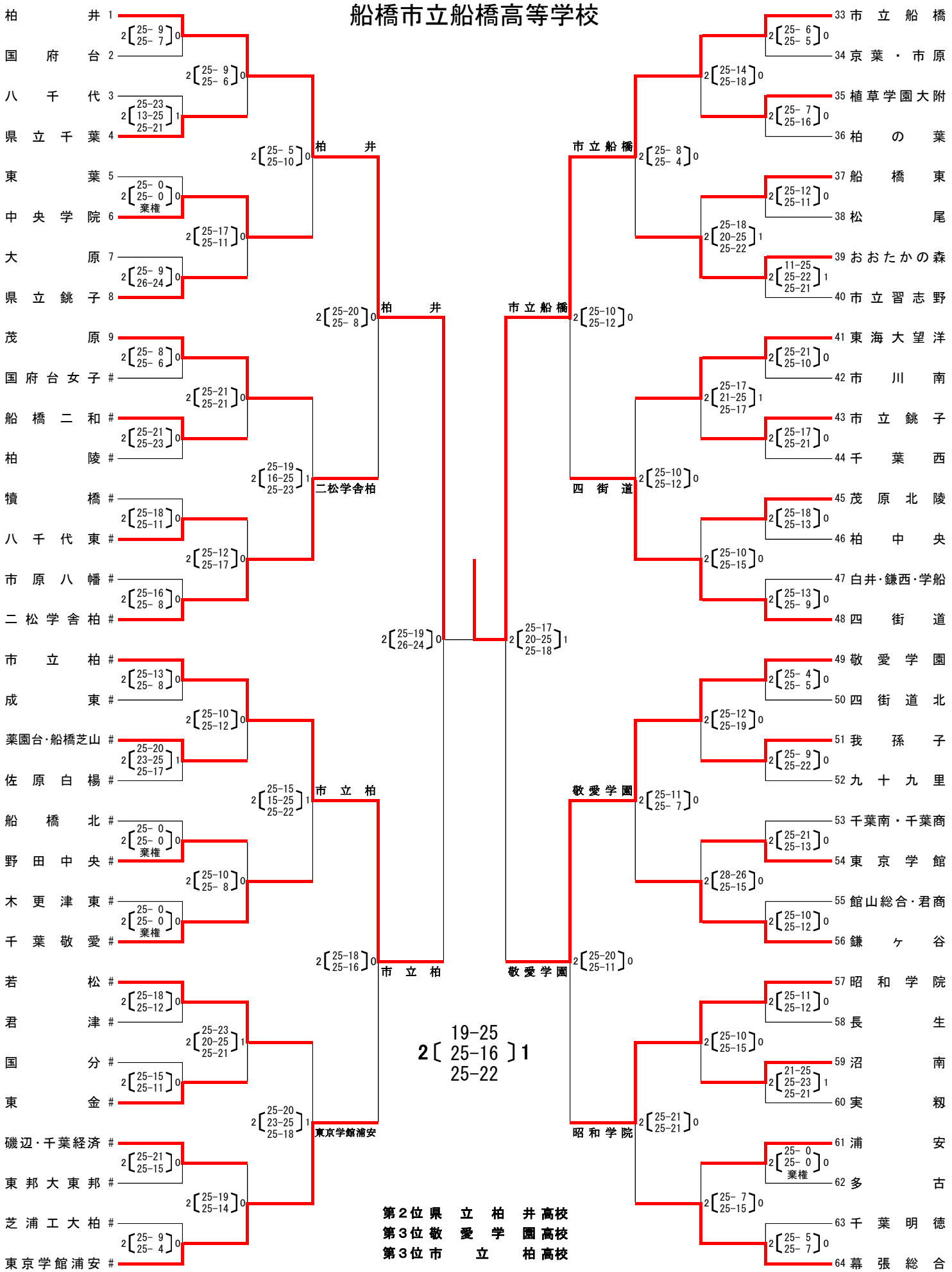

第２位 県立柏井高校
第３位 敬愛学園高校
第３位 市立柏高校