平成23年度　第24回関東いそじ大会千葉県予選会　試合結果

6/21(火)
国府台体育館

7/13(水)
JFE千葉体育館

6/21(火)
国府台体育館

1 市川SC
2 遊友
3 高根クラブ
4 ならしの
5 成田エイト
6 マリン千葉
7 オール習志野
8 市原クラブ
9 ちょうし
10 印西クラブ
11 ING千葉
12 あざみ
13 愛好会クラブ
14 ゆうあいB
15 来夢(ライム)
16 ドリーム
17 CCV
18 KSC
19 ナチュラリー
20 ゆうあいA
21 オール浦安
22 ひまわり

23 B&B
24 SAKURAシスターズ
25 すみれ
26 サンディーズ
27 市川芙蓉
28 スリーピース
29 イージョイエース
30 山武苺クラブ
31 どんぐり
32 昴
33 習志野台シニア
34 わかばクラブB
35 ふなばし
36 千葉せんよう
37 鎌ヶ谷MAPLE
38 はくよう
39 シュガーズ
40 鎌ヶ谷イースター
41 秋桜
42 レインボー
43 椎の木
44 ピーナッツクラブ
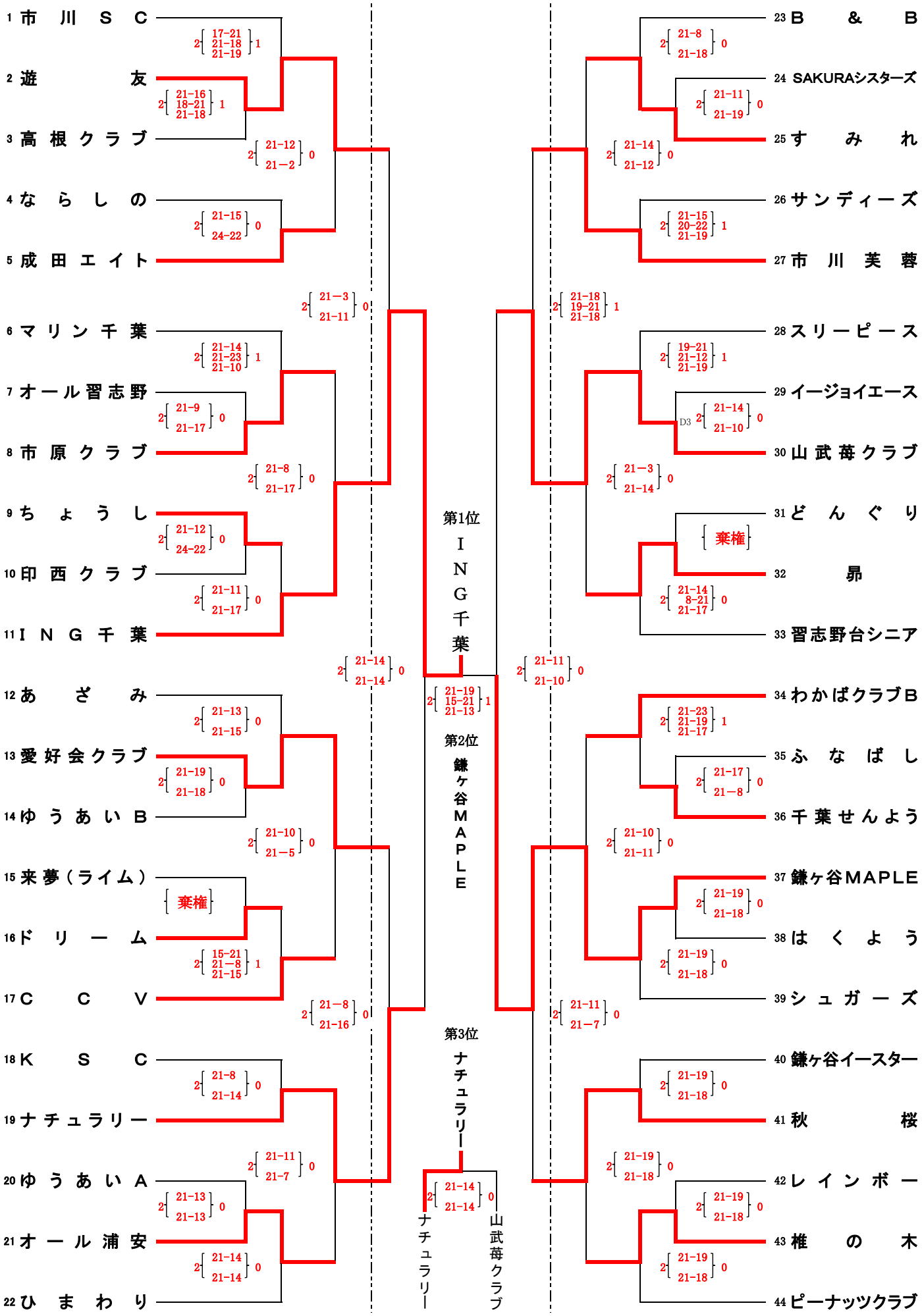
第1位 ING千葉
第2位 鎌ヶ谷MAPLE
第3位 ナチュラリー