平成２４年度千葉県高等学校バレーボール一年生大会

男子結果

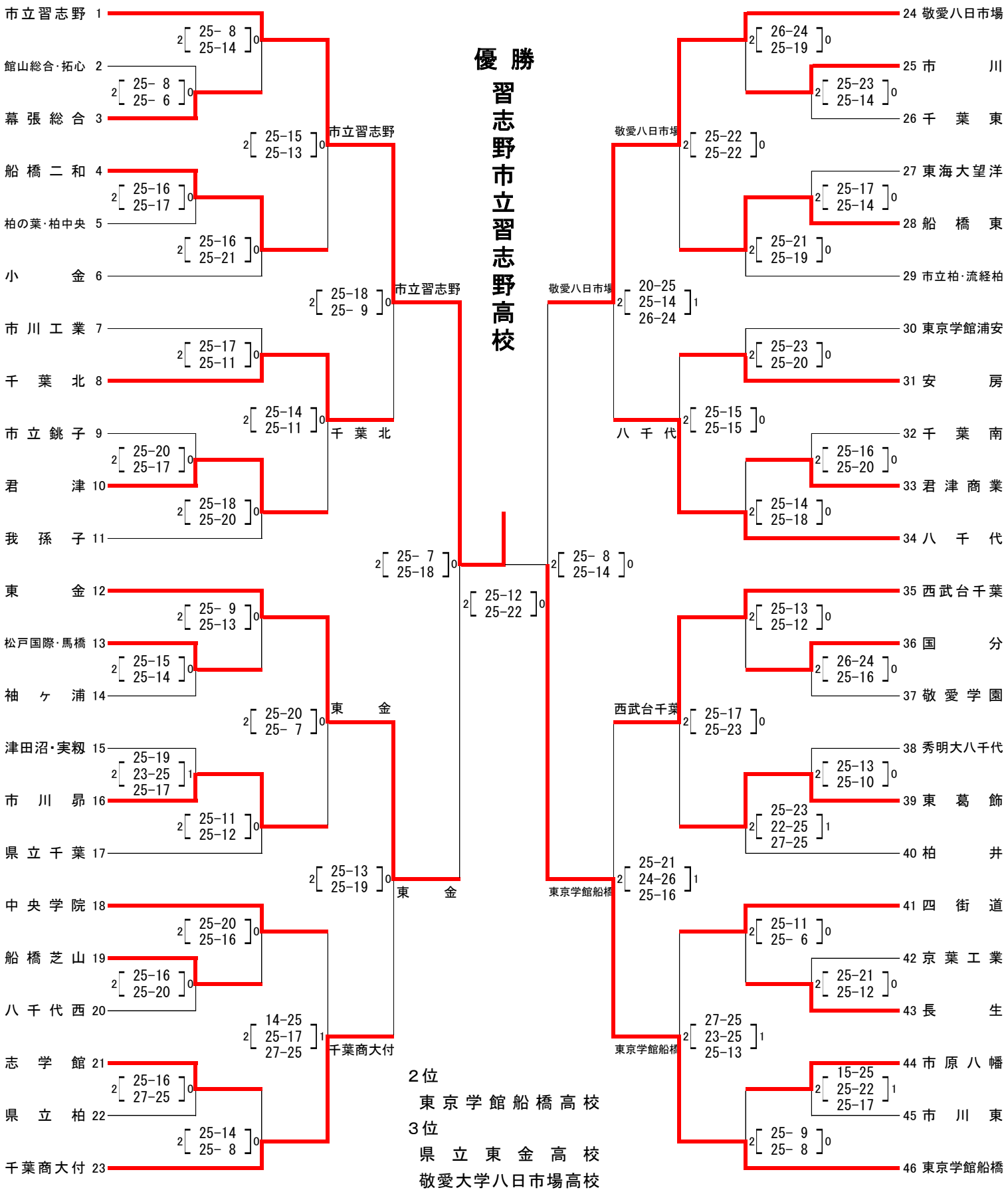

２位
東京学館船橋高校
３位
県立東金高校
敬愛大学八日市場高校