平成２４年度　関東高等学校バレーボール大会千葉県予選会

女　子

第1位

千葉県立柏井高等学校

（14年ぶり2回目）

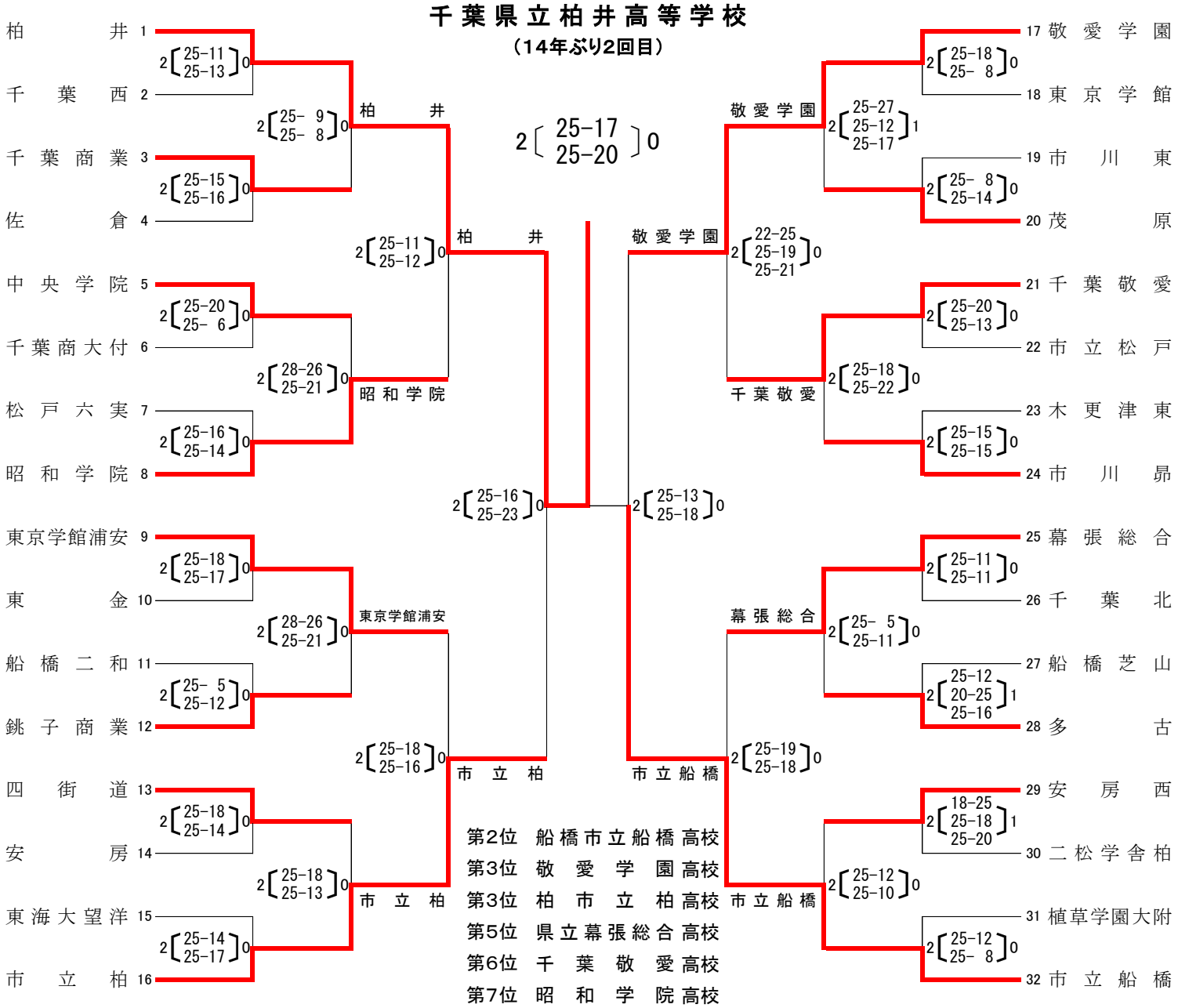

第2位　船橋市立船橋高校
第3位　敬愛学園高校
第3位　柏市立柏高校
第5位　県立幕張総合高校
第6位　千葉敬愛高校
第7位　昭和学院高校
第8位　東京学館浦安高校
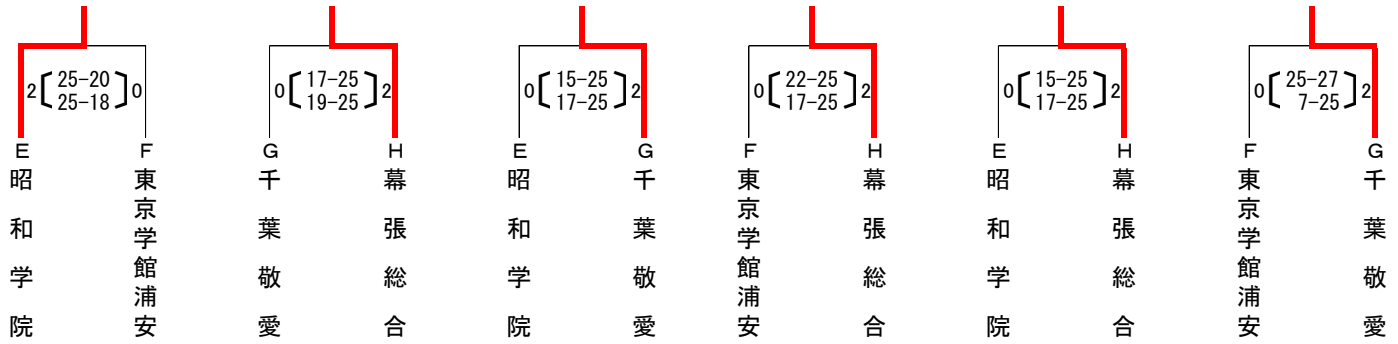
（上位6チームが関東大会に出場）