平成２４年度　千葉県高等学校新人バレーボール大会
男子

第１位
習志野市立習志野高等学校
（４年連続２４回目）

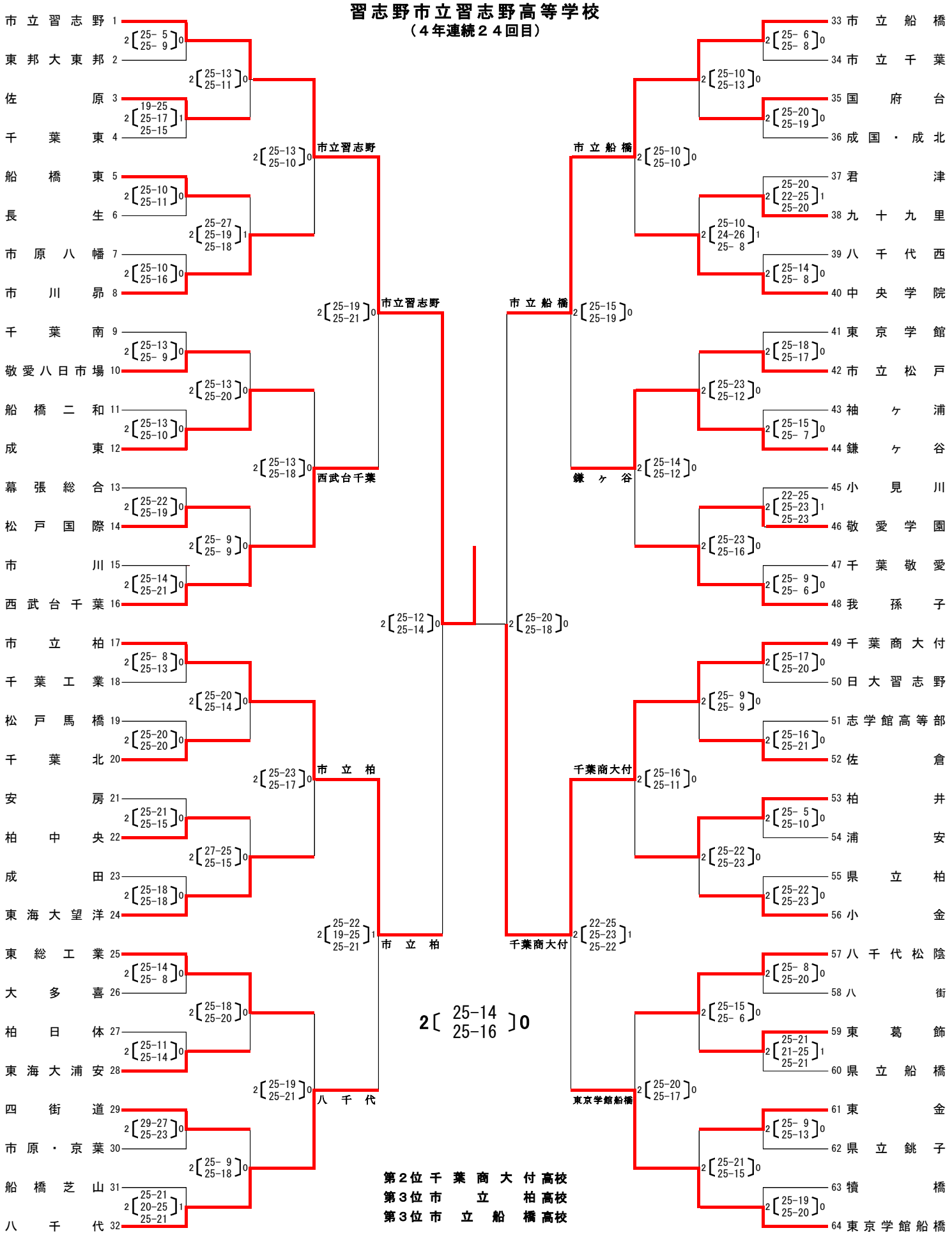

第２位　千葉商大付高校
第３位　市立柏高校
第３位　市立船橋高校