平成２５年度千葉県高等学校バレーボール一年生大会

男　子

優　勝

習志野市立習志野高等学校
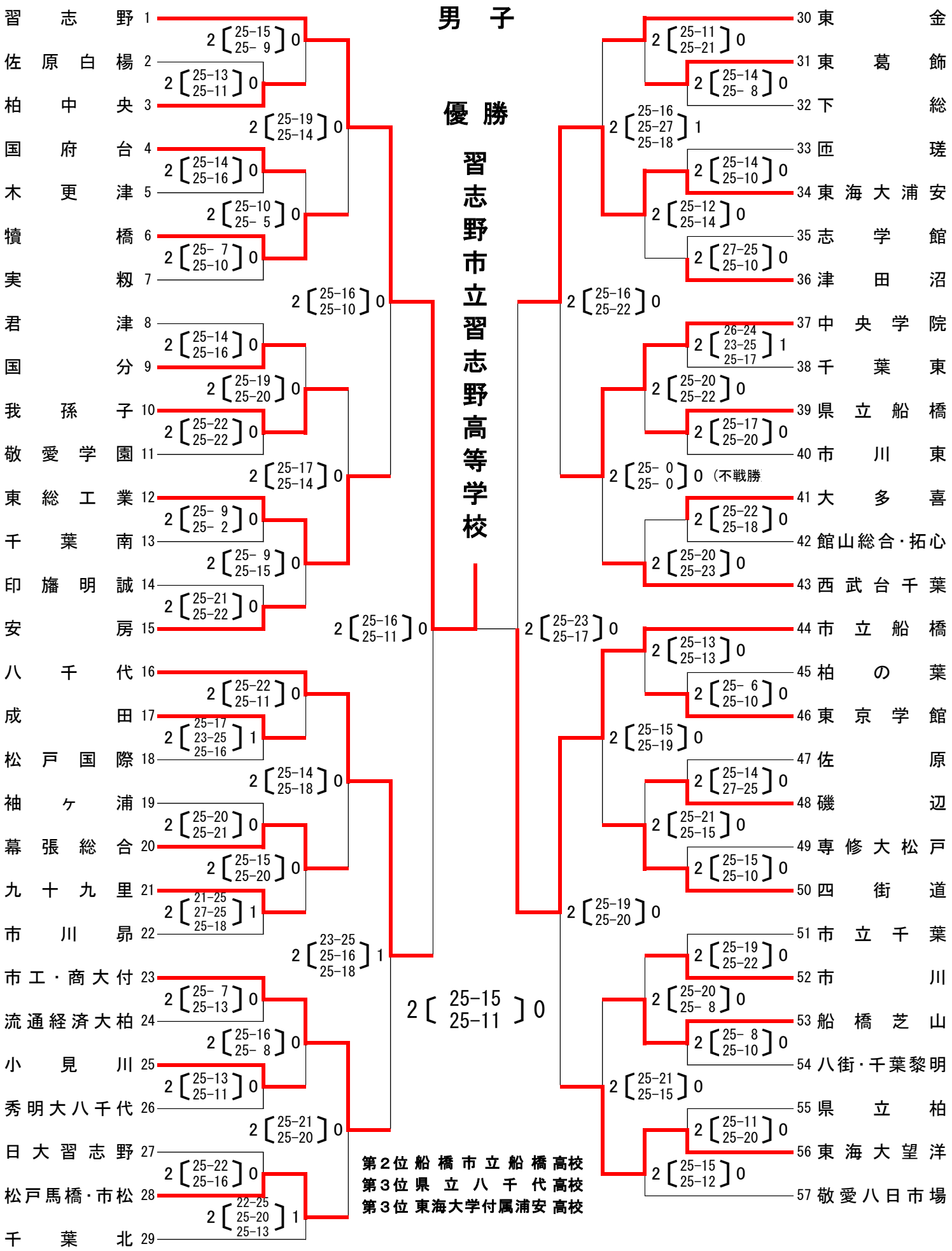
第２位 船橋市立船橋高校
第３位 県立八千代高校
第３位 東海大学付属浦安高校