平成２５年度千葉県高等学校総合体育大会バレーボール競技大会

男子　　優　勝　習志野市立習志野高等学校（3年連続25回目，30回目出場）

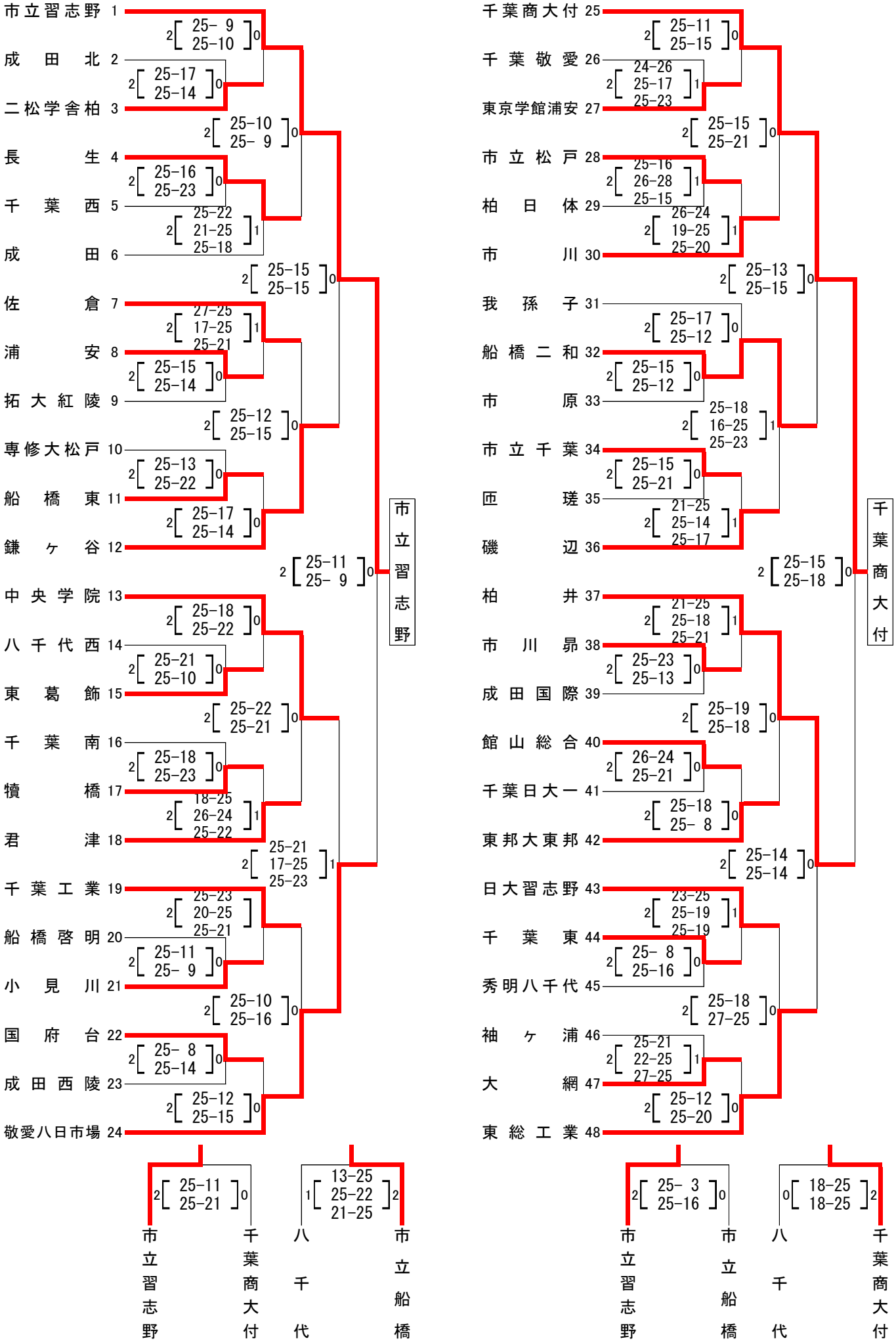

準優勝　千葉商科大学付属高等学校（初出場）　3位　市立船橋高等学校　4位　県立八千代高等学校

市立船橋 49
市川工業 50
渋谷幕張 51
四街道 52
県立船橋 53
八千代松陰 54
安房 55
松戸馬橋 56
東京学館 57
県立銚子 58
市原中央 59
西武台千葉 60
東金 61
市川東 62
市立銚子 63
県立柏 64
安房拓心 65
市原八幡 66
小金 67
大多喜 68
印旛明誠 69
東葉 70
千葉北 71
東京学館船橋 72

2[25-10 25-9]0
2[25-16 25-12]0
2[25-21 25-15]0
2[24-26 25-21 25-14]1
2[25-17 20-25 25-21]1
2[25-17 25-15]0
2[25-20 25-19]0
2[25-20 25-19]0
2[25-10 25-17]0
2[8-25 25-20 25-23]1
2[25-16 25-16]0
2[25-21 25-23]0
2[25-13 25-19]0
2[25-21 25-17]0
2[25-16 19-25 25-8]1
2[25-10 25-8]0
2[25-13 25-22]0
2[25-18 25-22]0
2[25-17 25-17]0
2[25-9 25-16]0
2[25-23 25-22]0
2[25-8 25-7]0
2[25-16 25-19]0

成東 73
柏中央 74
薬園台 75
おおたかの森 76
京葉 77
県立千葉 78
東海大浦安 79
幕張総合 80
実籾 81
八街 82
君津商業 83
船橋芝山 84
市立柏 85
流経大柏 86
国分 87
九十九里 88
志学館高等部 89
東海大望洋 90
松戸国際 91
佐原白楊 92
下総 93
敬愛学園 94
千城台 95
八千代 96

2[25-16 25-13]0
2[25-13 25-19]0
2[25-11 27-25]0
2[25-14 25-17]0
2[25-22 25-15]0
2[25-20 26-24]0
2[25-18 25-18]0
2[25-9 25-9]0
2[10-25 25-18 25-18]1
2[21-25 25-10 30-28]1
2[25-9 25-21]0
2[25-17 25-13]0
2[25-19 25-15]0
2[25-19 25-22]0
2[25-15 25-13]0
2[25-23 25-18]0
2[25-13 24-26 25-17]1
2[25-15 32-30]0
2[25-17 25-20]0
2[25-4 25-10]0
2[25-18 25-22]0
2[25-17 25-15]0
2[25-13 25-16]0

市立船橋 [25-21 25-23]0 八千代

市立船橋 [25-27 25-21 19-25]2 千葉商大付

市立習志野 [25-17 25-15]0 八千代