平成２６年度　関東高等学校バレーボール大会千葉県予選会

男　子

優　勝

習志野市立習志野高等学校

（6年連続28回目）

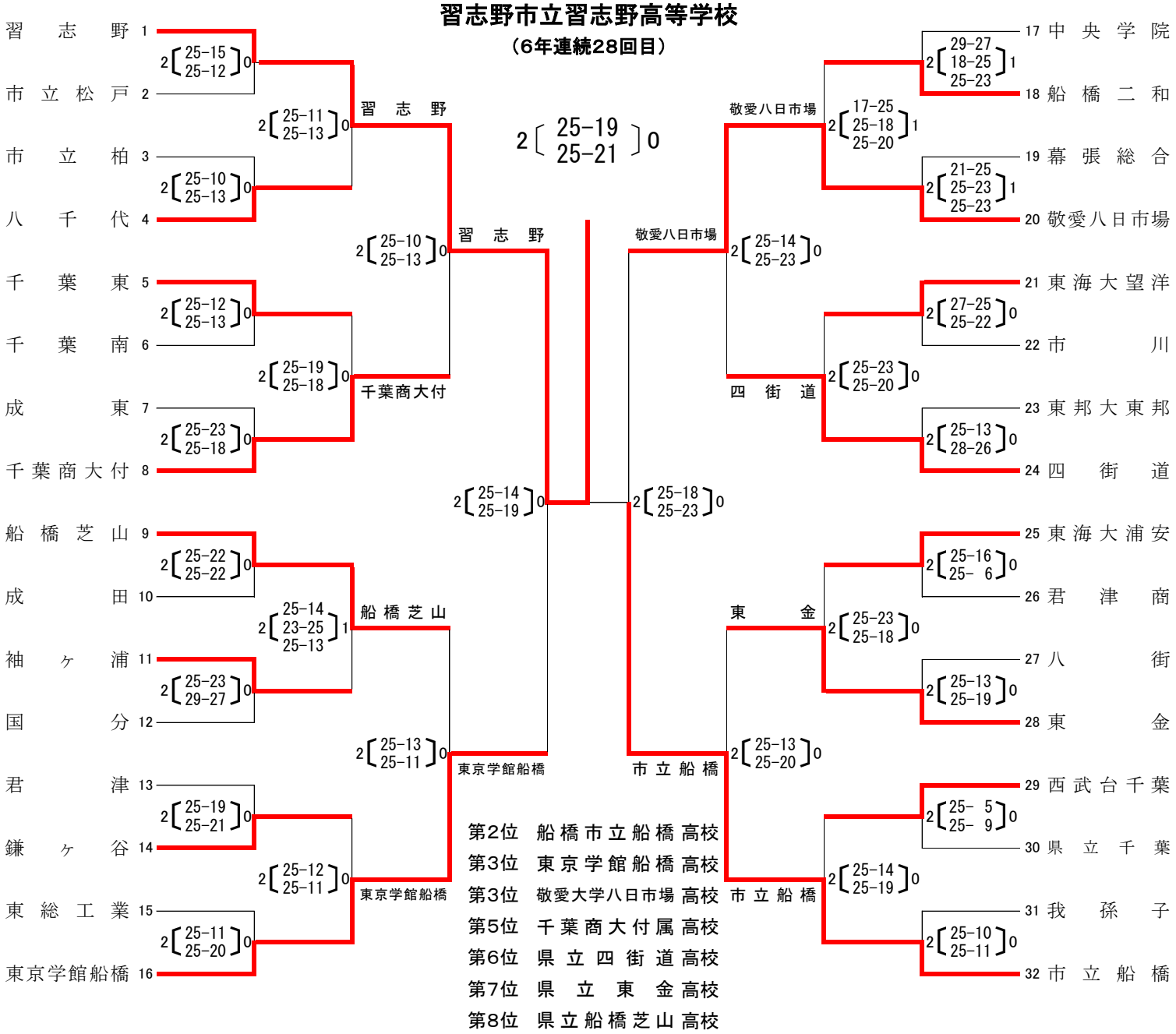

第2位　船橋市立船橋高校
第3位　東京学館船橋高校
第3位　敬愛大学八日市場高校
第5位　千葉商大付属高校
第6位　県立四街道高校
第7位　県立東金高校
第8位　県立船橋芝山高校
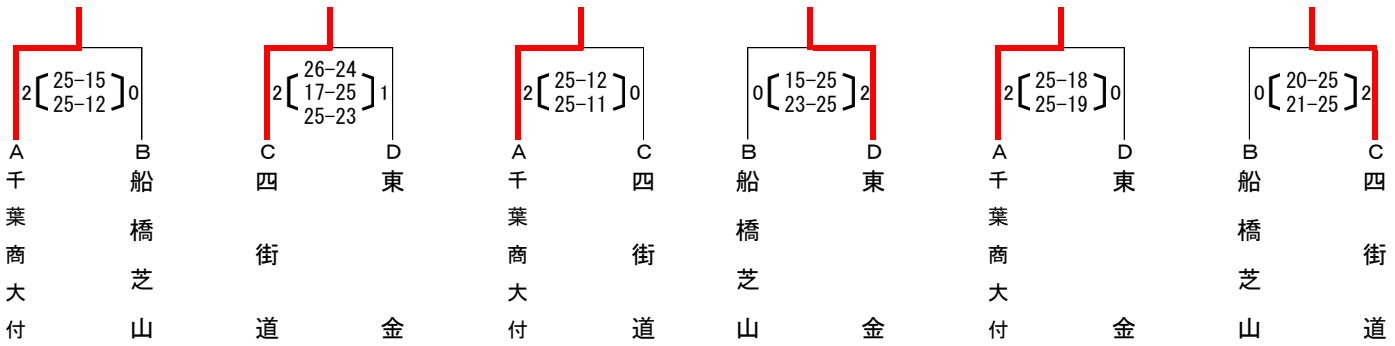
（上位6チームが関東大会に出場）