平成２６年度　千葉県高等学校新人バレーボール大会
男子

優　勝
習志野市立習志野高等学校
（６年連続２６回目）

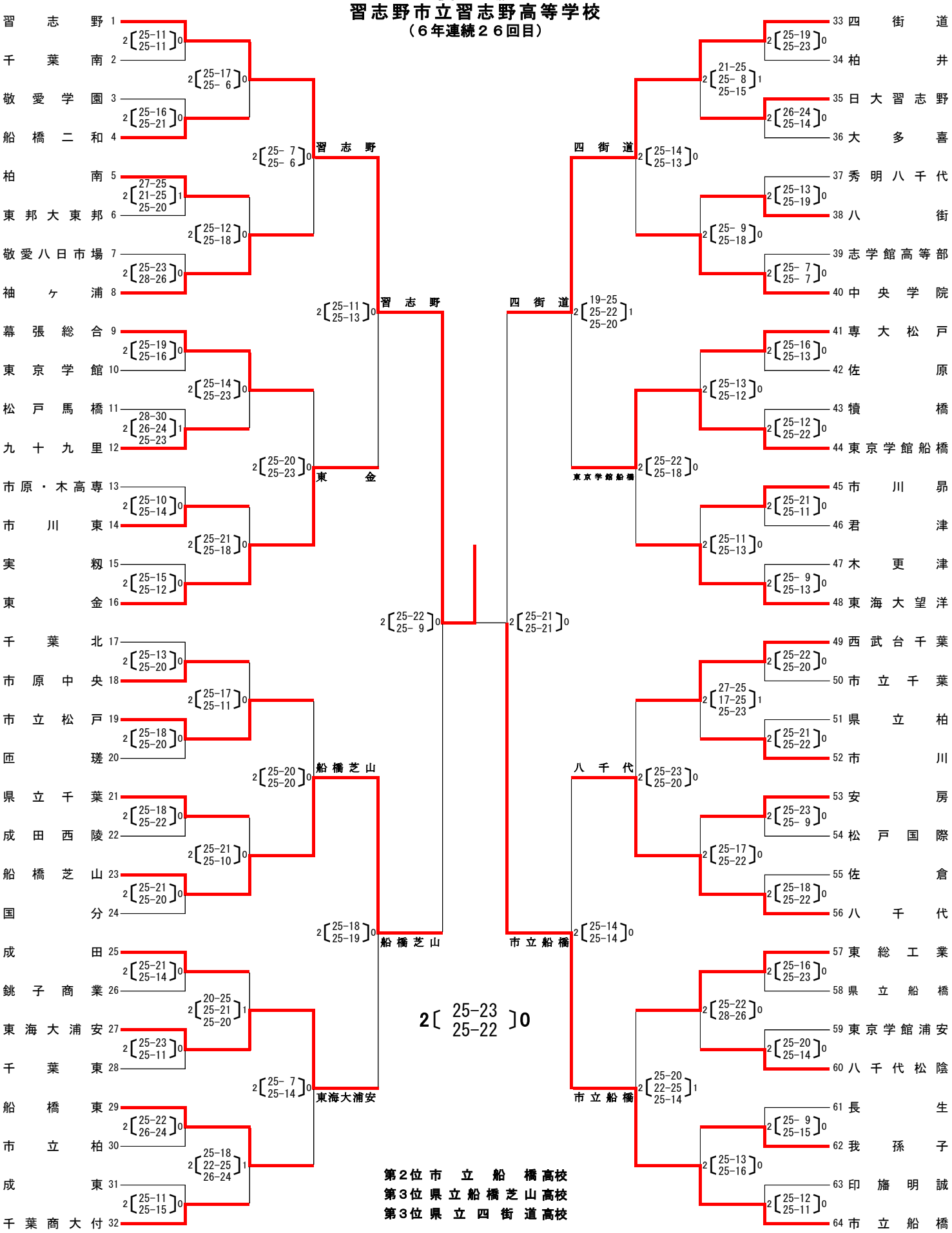

第２位　市立船橋高校
第３位　県立船橋芝山高校
第３位　県立四街道高校