第67回 全日本バレーボール高等学校選手権大会

≪ 男子 ・ 結果 ≫
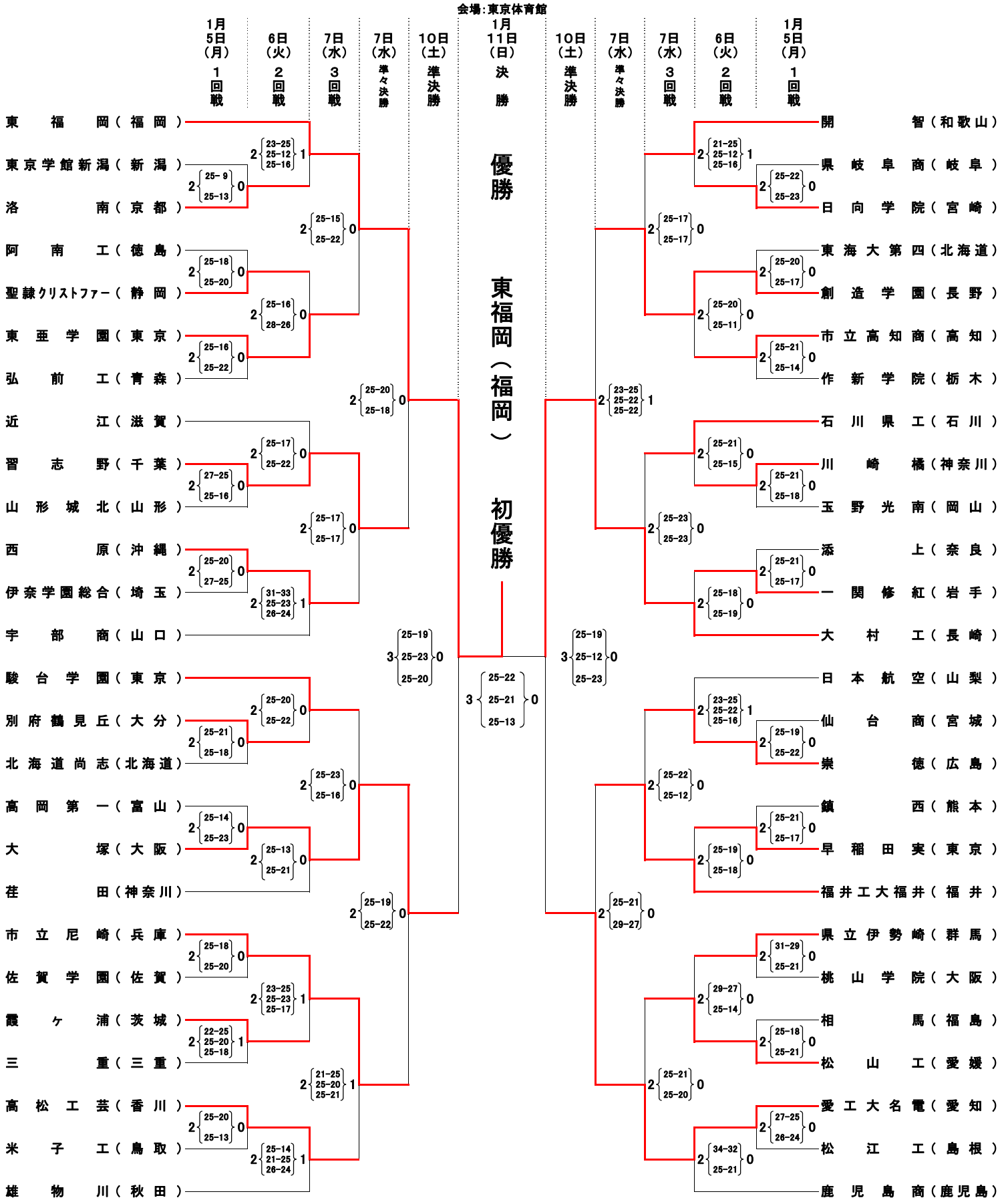
会場：東京体育館