平成２７年度　千葉県新人バレーボール大会

女子
優勝
敬　愛　学　園　高　等　学　校
（２年ぶり４回目）

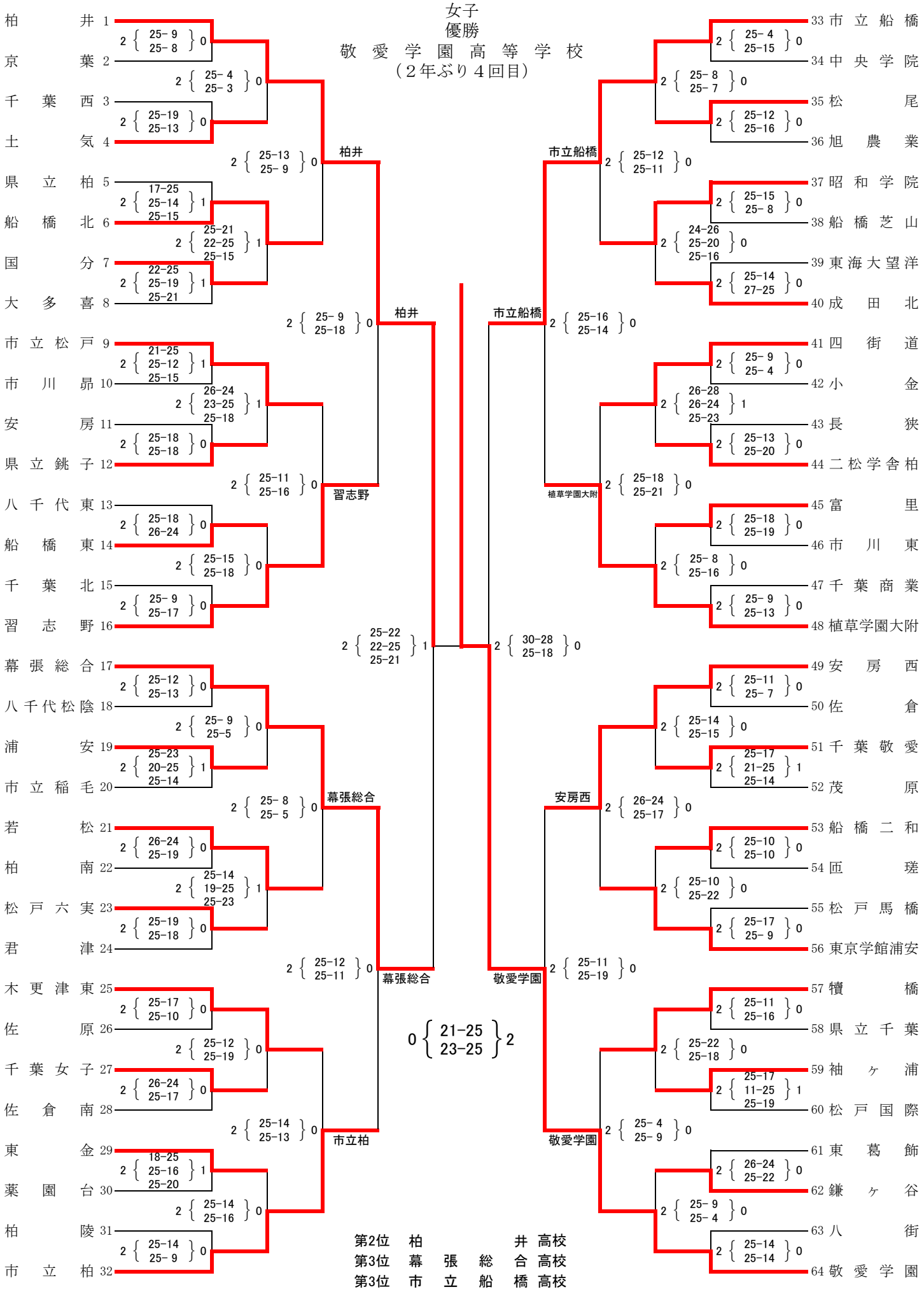

第2位　柏　井　高校
第3位　幕　張　総　合　高校
第3位　市　立　船　橋　高校