平成27年度千葉県民体育大会

平成27年10月17日・18日
茂原市民体育館他
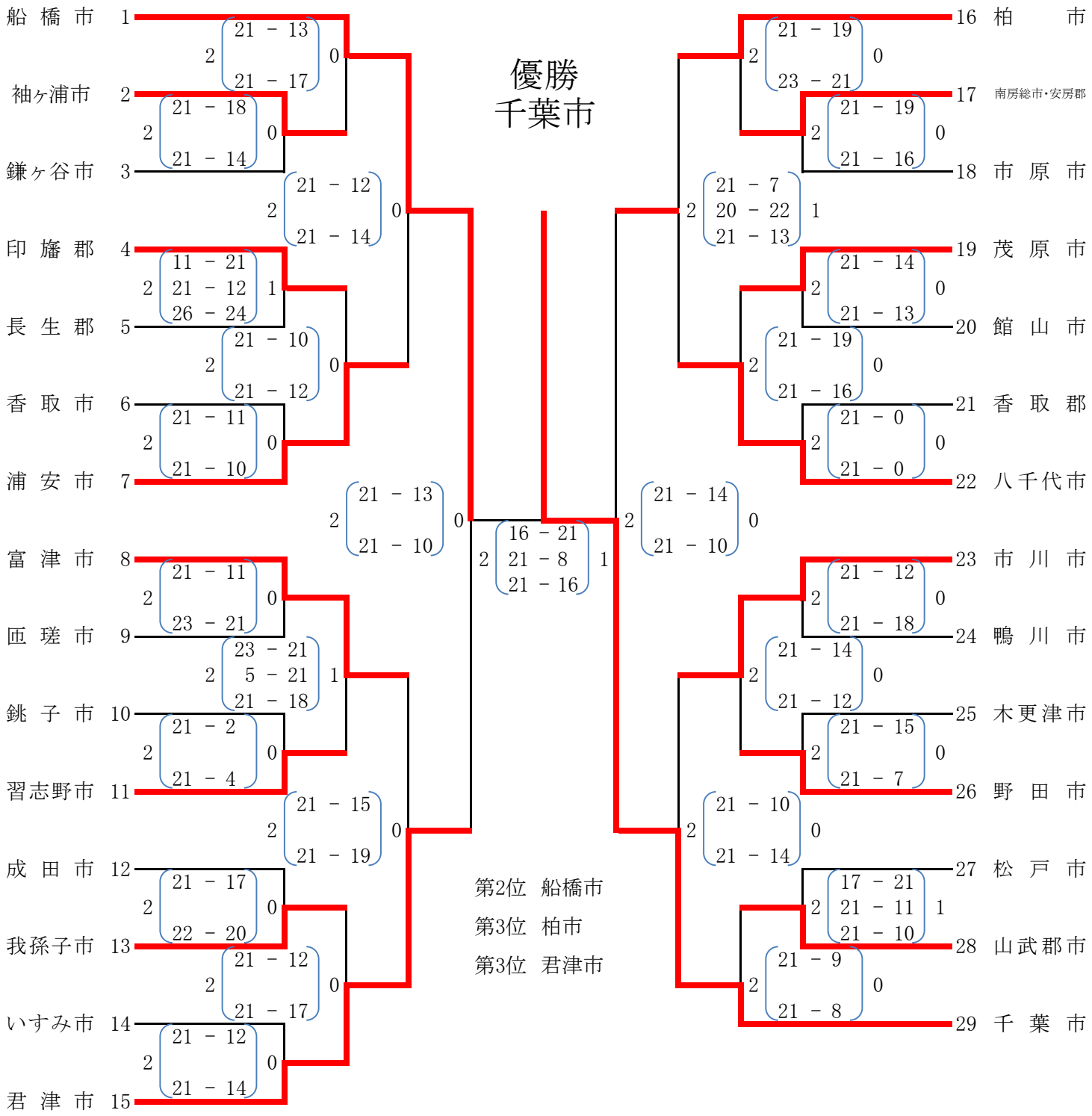
女子