平成28年6月4日

平成28年度　全日本6、9人制バレーボールクラブカップ男女選手権大会県予選

開催日：6月4日（土）　会場：千葉公園体育館

種別：男子6人制

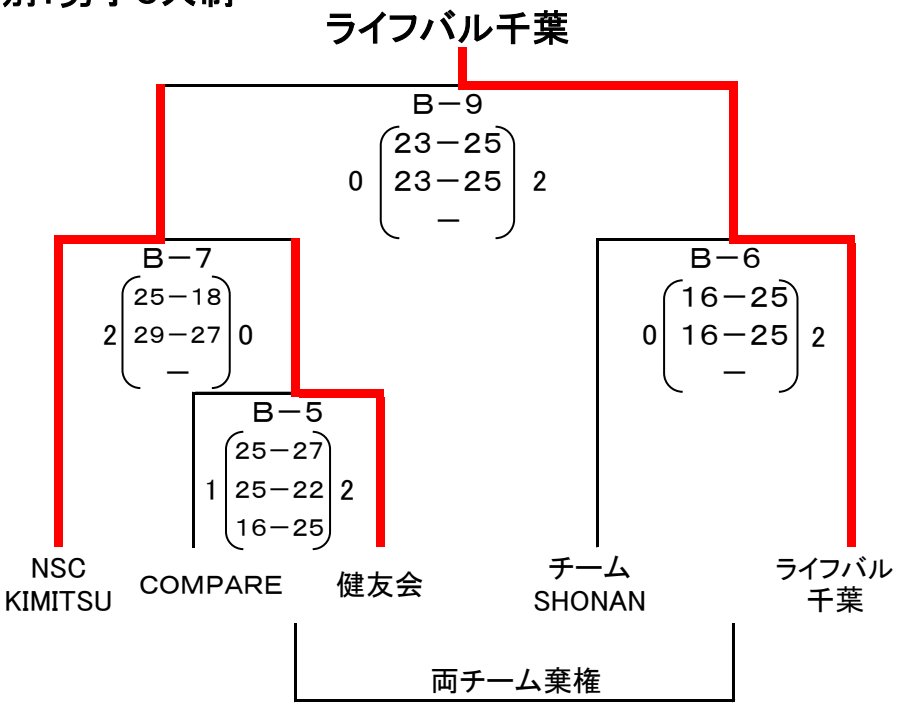

優　勝：　ライフバル千葉

平成28年度 全日本6人制バレーボールクラブカップ男子選手権大会に推薦

平成28年度 第38回関東6・9人制バレーボールクラブカップ男女選手権大会に推薦

準優勝：　NSC KIMITSU

種別：女子6人制

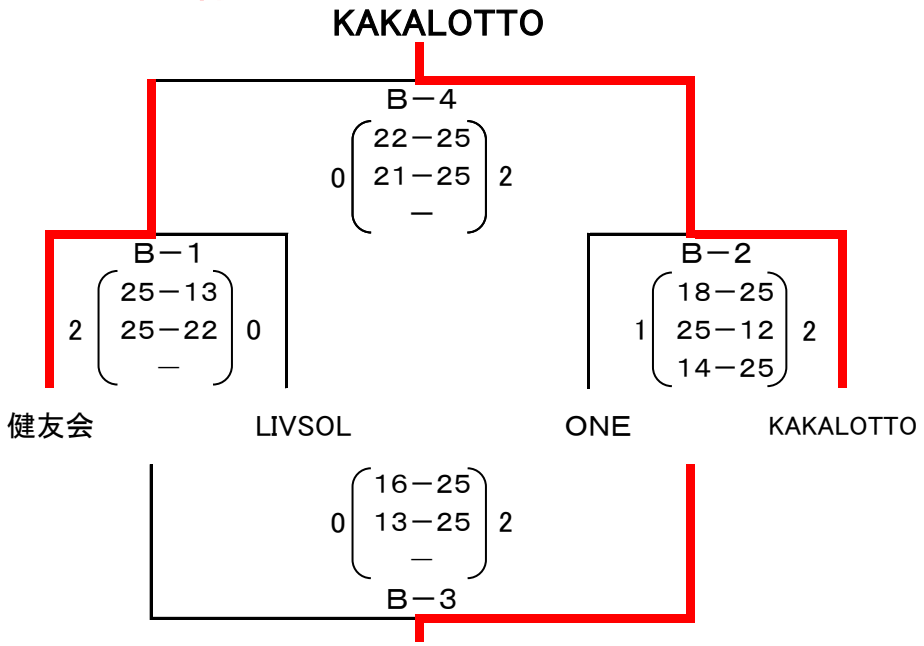

優　勝：　KAKALOTTO

平成28年度 全日本6人制バレーボールクラブカップ女子選手権大会に推薦

平成28年度 第38回関東6・9人制バレーボールクラブカップ男女選手権大会に推薦

準優勝：　健友会

種別：男子９人制

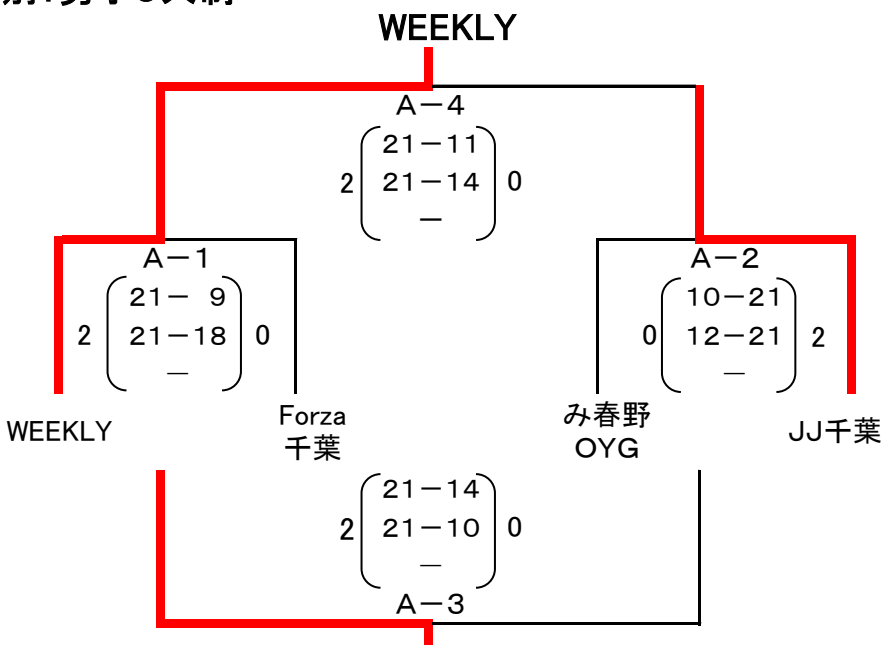

優　勝：　WEEKLY

平成28年度 全日本9人制バレーボールクラブカップ男子選手権大会に推薦

平成28年度 第38回関東6・9人制バレーボールクラブカップ男女選手権大会に推薦

準優勝：　JJ千葉

種別：女子９人制

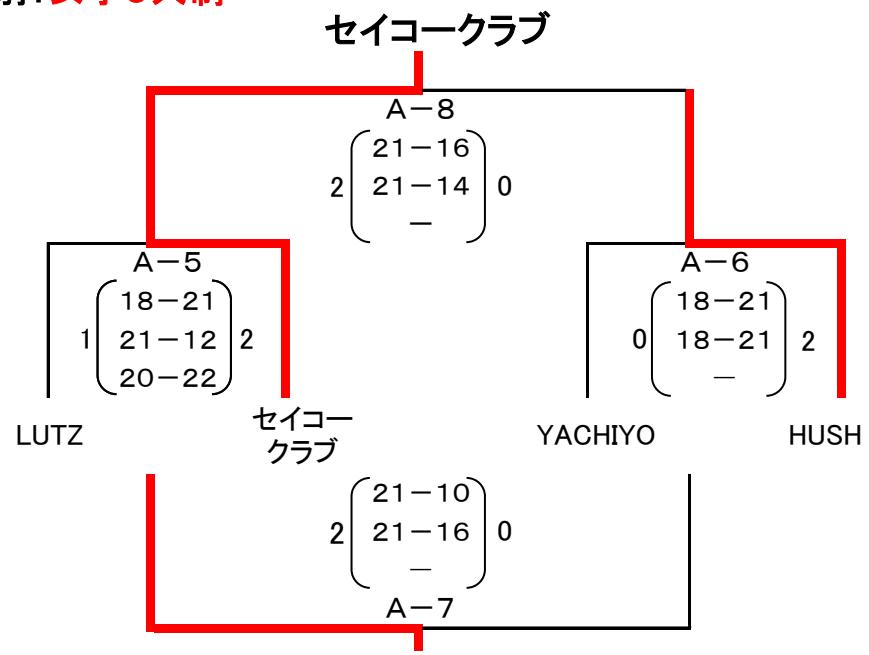

優　勝：　セイコークラブ

平成28年度 全日本9人制バレーボールクラブカップ女子選手権大会に推薦

平成28年度 第38回関東6・9人制バレーボールクラブカップ男女選手権大会に推薦

準優勝：　HUSH

平成28年度 全日本9人制バレーボールクラブカップ女子選手権大会に推薦（開催地枠）