2019年度（第10回）
「全国6人制バレーボールリーグ総合男女優勝大会」関東ブロック地域リーグ
男子結果（第1日目）

Aブロック

チーム名	JUWA	中央学院大学B	S.B.J	日本ウェルネス スポーツ専門学校	勝	敗	セット率 得	セット率 失	セット率 率	得点率 得	得点率 失	得点率 率	順位
J U W A		2 (25 − 0, 25 − 0, −) 0	2 (25 − 14, 25 − 14, −) 0	2 (25 − 7, 25 − 22, −) 0	3	0	6	0	∞	150	57	2.63	1
中央学院大学B	0 (0 − 25, 0 − 25, −) 2		0 (20 − 25, 21 − 25, −) 2	2 (25 − 18, 25 − 23, −) 0	1	2	2	4	0.50	91	141	0.65	3
S . B . J	0 (14 − 25, 14 − 25, −) 2	2 (25 − 20, 25 − 21, −) 0		2 (22 − 25, 25 − 18, 27 − 25) 1	2	1	4	3	1.33	152	159	0.96	2
日本ウェルネス スポーツ専門学校	0 (7 − 25, 22 − 25, −) 2	0 (18 − 25, 23 − 25, −) 2	1 (25 − 22, 18 − 25, 25 − 27) 2		0	3	1	6	0.17	138	174	0.79	4

Bブロック

チーム名	フォーバルボンズ	松戸ダイヤモンド	帝京クラブ	文教大学	勝	敗	セット率 得	セット率 失	セット率 率	得点率 得	得点率 失	得点率 率	順位
フォーバルボンズ		2 (25 − 15, 25 − 14, −) 0	2 (25 − 20, 25 − 7, −) 0	2 (25 − 11, 25 − 19, −) 0	3	0	6	0	∞	150	86	1.74	1
松戸ダイヤモンド	0 (15 − 25, 14 − 25, −) 2		1 (25 − 17, 28 − 30, 22 − 25) 2	2 (25 − 19, 25 − 20, −) 0	1	2	3	4	0.75	154	161	0.96	3
帝京クラブ	0 (20 − 25, 7 − 25, −) 2	2 (17 − 25, 30 − 28, 25 − 22) 1		2 (25 − 19, 25 − 16, −) 0	2	1	4	3	1.33	149	160	0.93	2
文教大学	0 (11 − 25, 19 − 25, 0 − 0) 2	0 (19 − 25, 20 − 25, 0 − 0) 2	0 (19 − 25, 16 − 25, −) 2		0	3	0	6	0.00	104	150	0.69	4

Cブロック

チーム名	三菱UFJ銀行	ライフバル千葉	DAITO Club	立正大学	勝	敗	セット率 得	セット率 失	セット率 率	得点率 得	得点率 失	得点率 率	順位
三菱UFJ銀行		2 (25 − 23, 25 − 20, −) 0	2 (25 − 23, 22 − 25, 25 − 19) 1	0 (17 − 25, 13 − 25, −) 2	2	1	4	3	1.33	152	160	0.95	3
ライフバル千葉	0 (23 − 25, 20 − 25, −) 2		0 (19 − 25, 21 − 25, −) 2	1 (19 − 25, 25 − 16, 18 − 25) 2	0	3	1	6	0.17	145	166	0.87	4
DAITO Club	1 (23 − 25, 25 − 22, 19 − 25) 2	2 (25 − 19, 25 − 21, −) 0		2 (25 − 23, 16 − 25, 25 − 25) 1	2	1	5	3	1.67	183	185	0.99	2
立正大学	2 (25 − 17, 25 − 13, 0 − 0) 0	2 (25 − 19, 16 − 25, 25 − 18) 1	1 (23 − 25, 25 − 16, 25 − 25) 2		2	1	5	3	1.67	189	158	1.20	1

2019年度（第10回）
「全国6人制バレーボールリーグ総合男女優勝大会」関東ブロック地域リーグ
男子結果（第1日目）

Dブロック

チーム名	千葉ZELVA	一 橋 大 学	千 葉 大 学	三井住友海上	勝	敗	セット率			得点率			順位
							得	失	率	得	失	率	
千葉ZELVA		2 (25 − 20, 25 − 21, −) 0	2 (25 − 19, 25 − 9, −) 0	2 (25 − 21, 25 − 15, −) 0	3	0	6	0	∞	150	105	1.43	1
一 橋 大 学	0 (20 − 25, 21 − 25, −) 2		2 (25 − 23, 25 − 22, −) 0	0 (19 − 25, 17 − 25, −) 2	1	2	2	4	0.50	127	145	0.88	3
千 葉 大 学	0 (19 − 25, 9 − 25, −) 2	0 (23 − 25, 22 − 25, −) 2		0 (16 − 25, 12 − 25, −) 2	0	3	0	6	0.00	101	150	0.67	4
三井住友海上	0 (21 − 25, 15 − 25, −) 2	2 (25 − 19, 25 − 17, −) 0	2 (25 − 16, 25 − 12, −) 0		2	1	4	2	2.00	136	114	1.19	2

Eブロック

チーム名	中央学院大学A	東陵東京クラブ	日本製鉄君津	シュナイダー	勝	敗	セット率			得点率			順位
							得	失	率	得	失	率	
中央学院大学A		1 (20 − 25, 25 − 19, 25 − 27) 2	0 (23 − 25, 20 − 25, −) 2	2 (25 − 18, 16 − 25, 25 − 23) 1	1	2	3	5	0.60	179	187	0.96	3
東陵東京クラブ	2 (25 − 20, 19 − 25, 27 − 25) 1		1 (25 − 23, 21 − 25, 20 − 25) 2	2 (25 − 13, 29 − 27, −) 0	2	1	5	3	1.67	191	183	1.04	2
日本製鉄君津	2 (25 − 23, 25 − 20, −) 0	2 (23 − 25, 25 − 21, 25 − 20) 1		2 (25 − 12, 25 − 17, −) 0	3	0	6	1	6.00	173	138	1.25	1
シュナイダー	1 (18 − 25, 25 − 16, 23 − 25) 2	0 (13 − 25, 27 − 29, 0 − 0) 2	0 (12 − 25, 17 − 25, −) 2		0	3	1	6	0.17	135	170	0.79	4

２０１９年度（第１０回）
「全国６人制バレーボールリーグ総合男女優勝大会」関東ブロック地域リーグ
順位決定トーナメント戦成績表（男子：第２日目）

２０１９年１１月１７日（日）
会場：東金アリーナ

１位ブロック　　東金アリーナ　Aコート

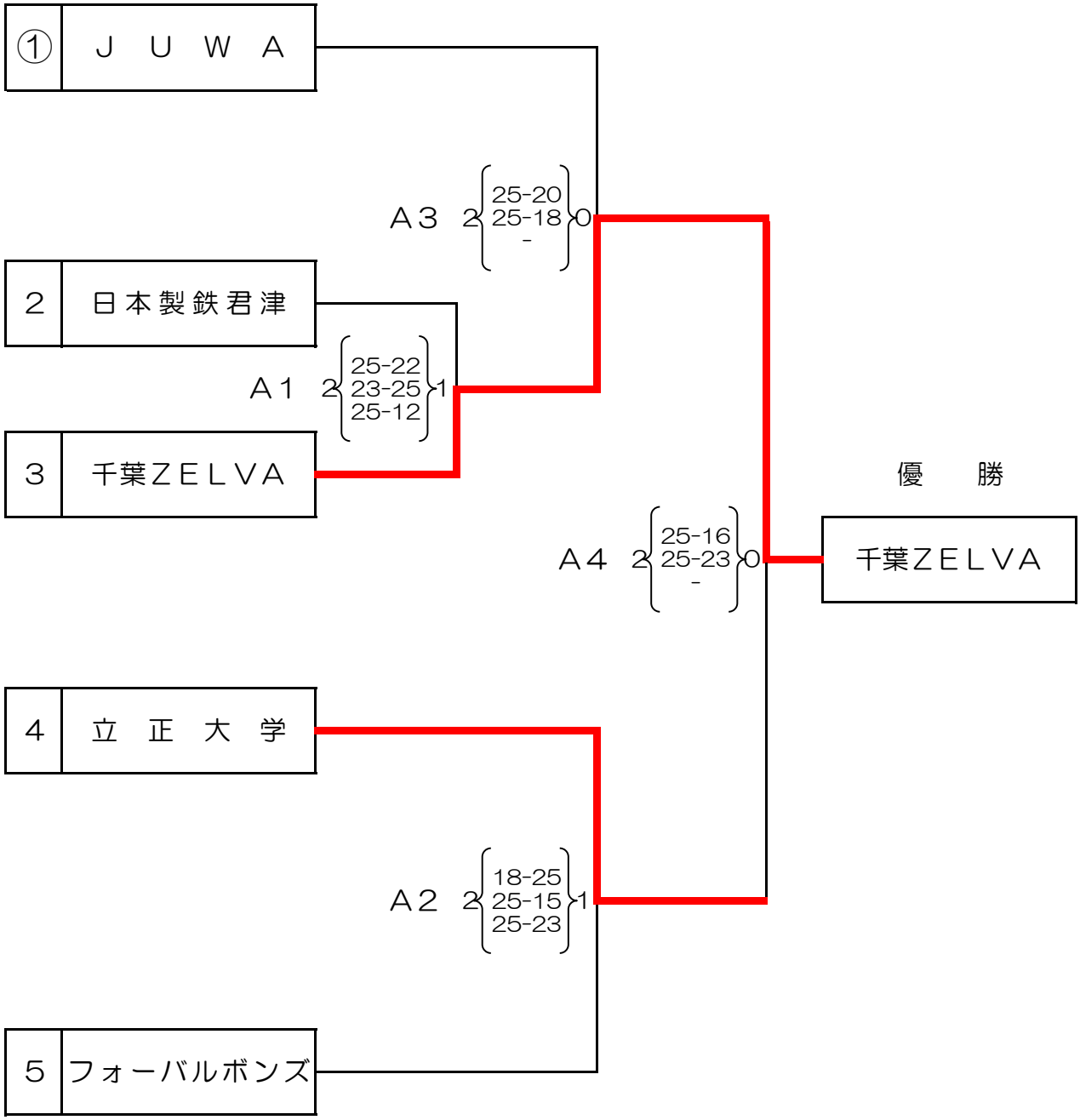

※　第１試合目は〇印のチームが，第２試合目以降は敗者チームが補助役員を実施する。

２０１９年度（第１０回）
「全国６人制バレーボールリーグ総合男女優勝大会」関東ブロック地域リーグ
順位決定トーナメント戦成績表（男子：第２日目）

２０１９年１１月１７日（日）
会場：東金アリーナ

２位ブロック　　東金アリーナ　Ｂコート

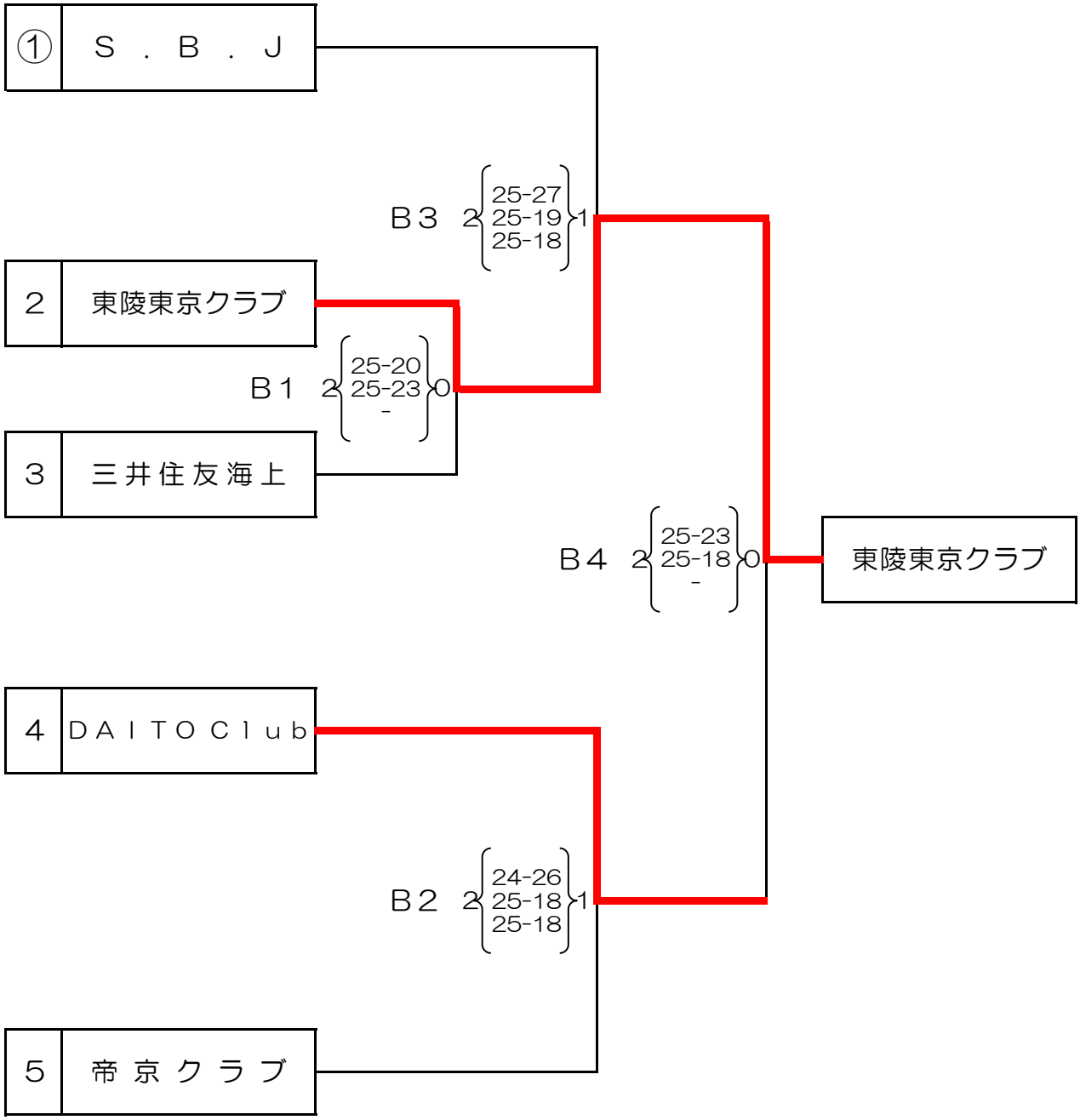

※　第１試合目は〇印のチームが，第２試合目以降は敗者チームが補助役員を実施する。

２０１９年度（第１０回）
「全国６人制バレーボールリーグ総合男女優勝大会」関東ブロック地域リーグ
順位決定トーナメント戦成績表（男子：第２日目）

２０１９年１１月１７日（日）
会場：大網高校体育館

３位ブロック　　大網高校体育館　Ｄコート

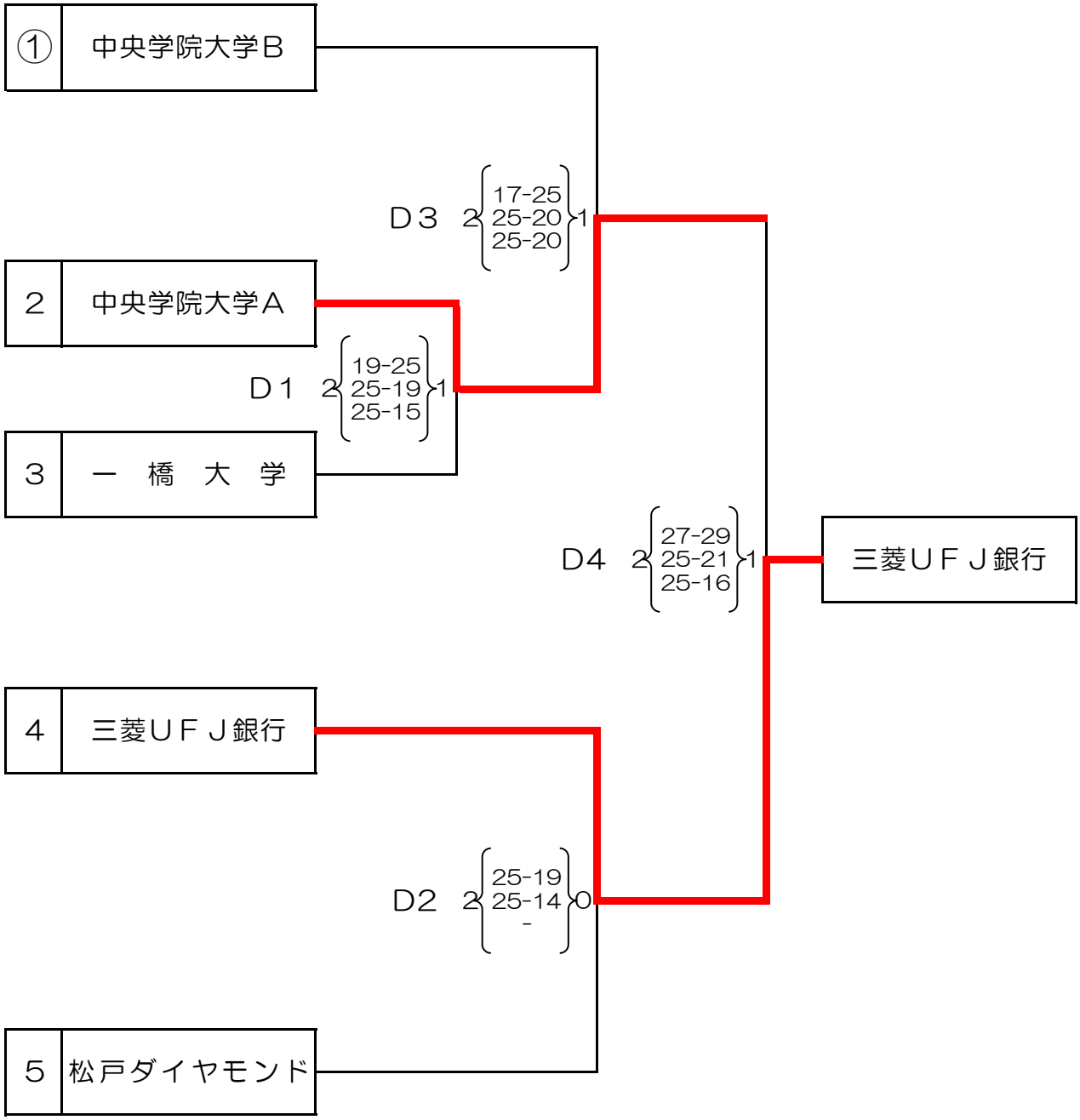

※　第１試合目は〇印のチームが，第２試合目以降は敗者チームが補助役員を実施する。

２０１９年度（第１０回）
「全国６人制バレーボールリーグ総合男女優勝大会」関東ブロック地域リーグ
順位決定トーナメント戦成績表（男子：第２日目）

２０１９年１１月１７日（日）

会場：大網高校体育館

４位ブロック　　大網高校体育館　Ｅコート

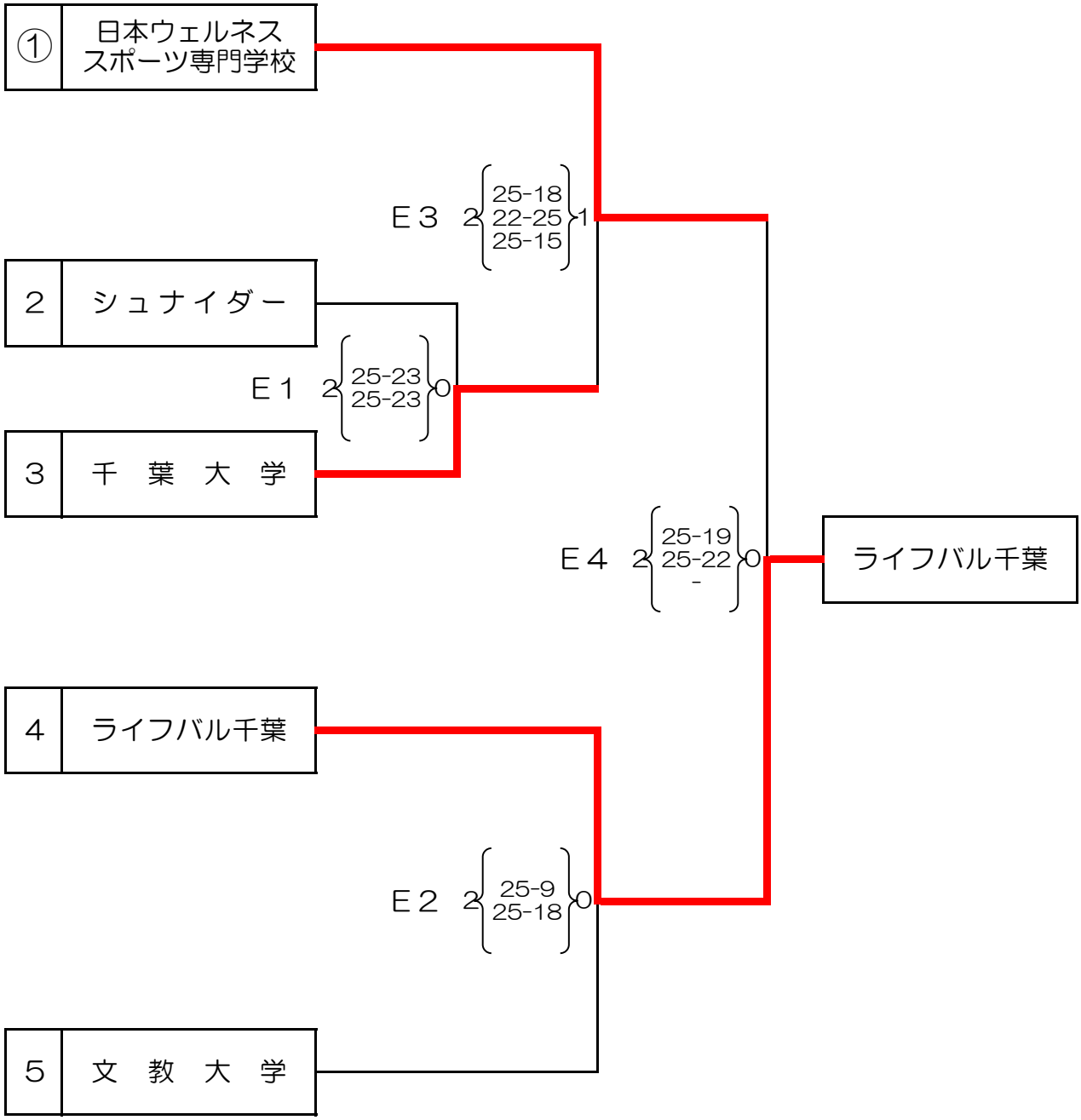

千葉県バレーボール協会
競技委員長　　小宮　衛作