令和元年度　千葉県新人バレーボール大会

女子

優勝

敬　愛　学　園　高　等　学　校

（２年連続　６回目優勝）

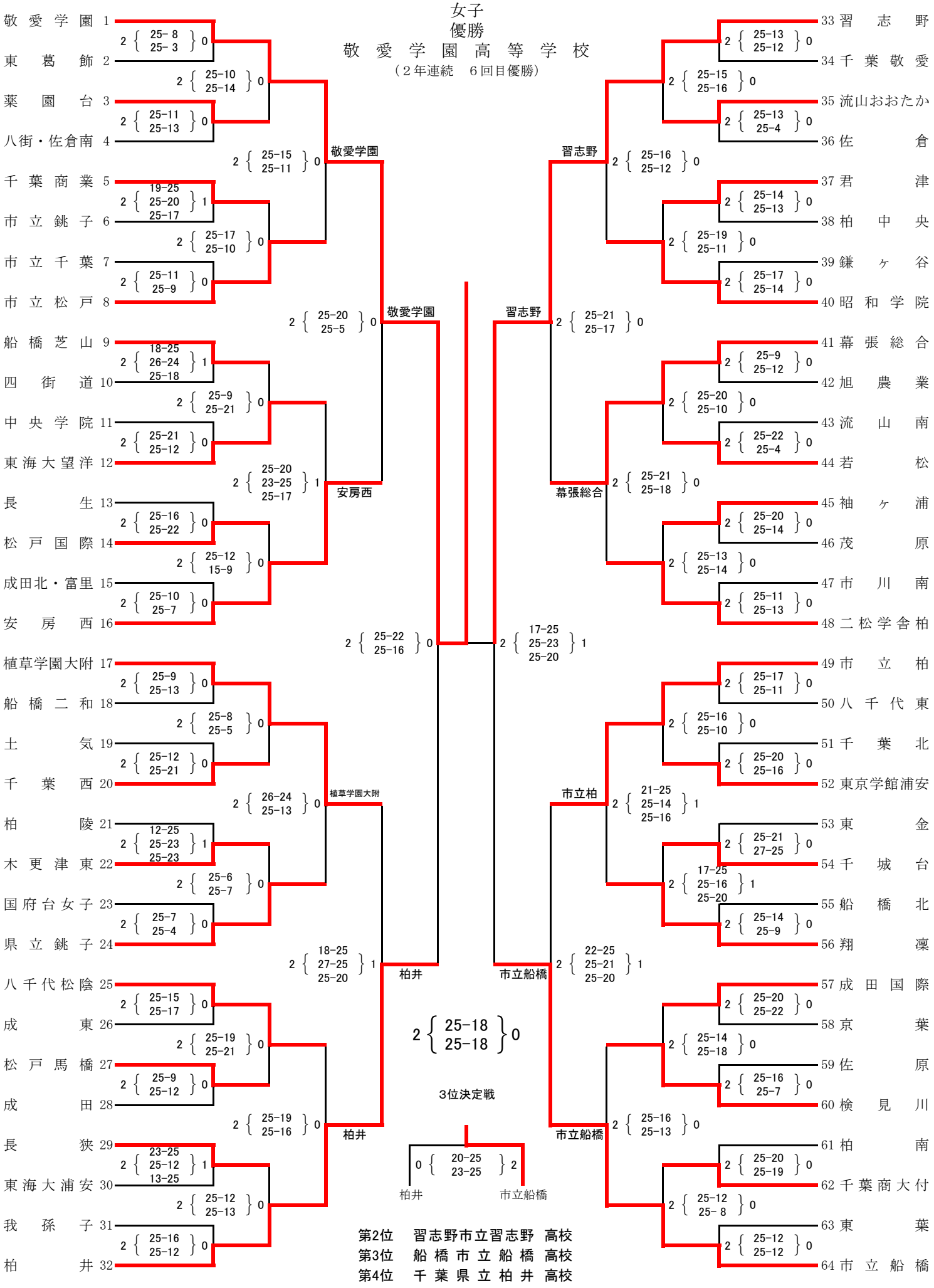

第2位　習志野市立習志野　高校

第3位　船橋市立船橋　高校

第4位　千葉県立柏井　高校