結　　果

【男　子】

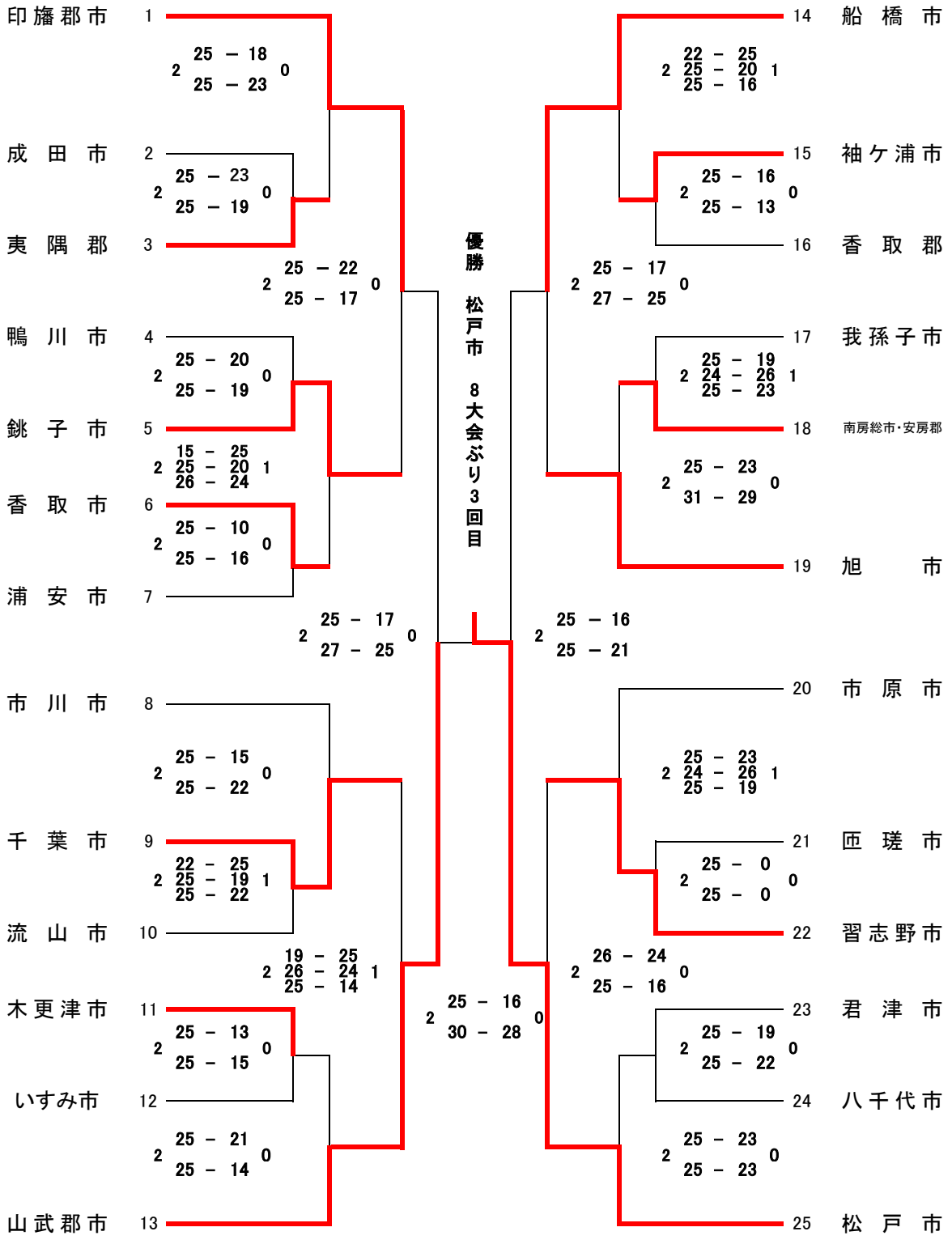
印旛郡市 1
成　田　市 2
夷　隅　郡 3
鴨　川　市 4
銚　子　市 5
香　取　市 6
浦　安　市 7
市　川　市 8
千　葉　市 9
流　山　市 10
木更津市 11
いすみ市 12
山武郡市 13
船　橋　市 14
袖ケ浦市 15
香　取　郡 16
我孫子市 17
南房総市・安房郡 18
旭　　市 19
市　原　市 20
匝　瑳　市 21
習志野市 22
君　津　市 23
八千代市 24
松　戸　市 25
2 25 － 18 25 － 23 0
2 25 － 23 25 － 19 0
2 25 － 22 25 － 17 0
2 25 － 20 25 － 19 0
2 15 － 25 25 － 20 26 － 24 1
2 25 － 10 25 － 16 0
2 25 － 17 27 － 25 0
2 25 － 15 25 － 22 0
2 22 － 25 25 － 19 25 － 22 1
2 19 － 25 26 － 24 25 － 14 1
2 25 － 13 25 － 15 0
2 25 － 21 25 － 14 0
2 22 － 25 25 － 20 25 － 16 1
2 25 － 16 25 － 13 0
2 25 － 17 27 － 25 0
2 25 － 19 24 － 26 25 － 23 1
2 25 － 23 31 － 29 0
2 25 － 16 25 － 21
2 25 － 23 24 － 26 25 － 19 1
2 25 － 0 25 － 0 0
2 26 － 24 25 － 16 0
2 25 － 19 25 － 22 0
2 25 － 23 25 － 23 0
2 25 － 16 30 － 28 0
優勝　松戸市　8大会ぶり3回目